KERN & Sohn GmbH
Ziegelei 1
72336 Balingen-Frommern
Germany
+0049-[0]7433-9933-0
+0049-[0]7433-9933-149
info@kern-sohn.com

Guide d'installation
Trépied

KERN BFS

Type BFS A07

Version 1.2
2024-08
D

BFS_A07-IA-2412

F

Trépieds

Version 1.2 2024-08

Guide d'installation

Table des matières

1 Données techniques 3

1.1 Dimensions 3

2 Contenu de la livraison 4

3 Installation 6

1 Données techniques

KERN	BFS-A07
Hauteur du trépied (mm)	600-1040

1.1 Dimensions

- Dimensions en mm

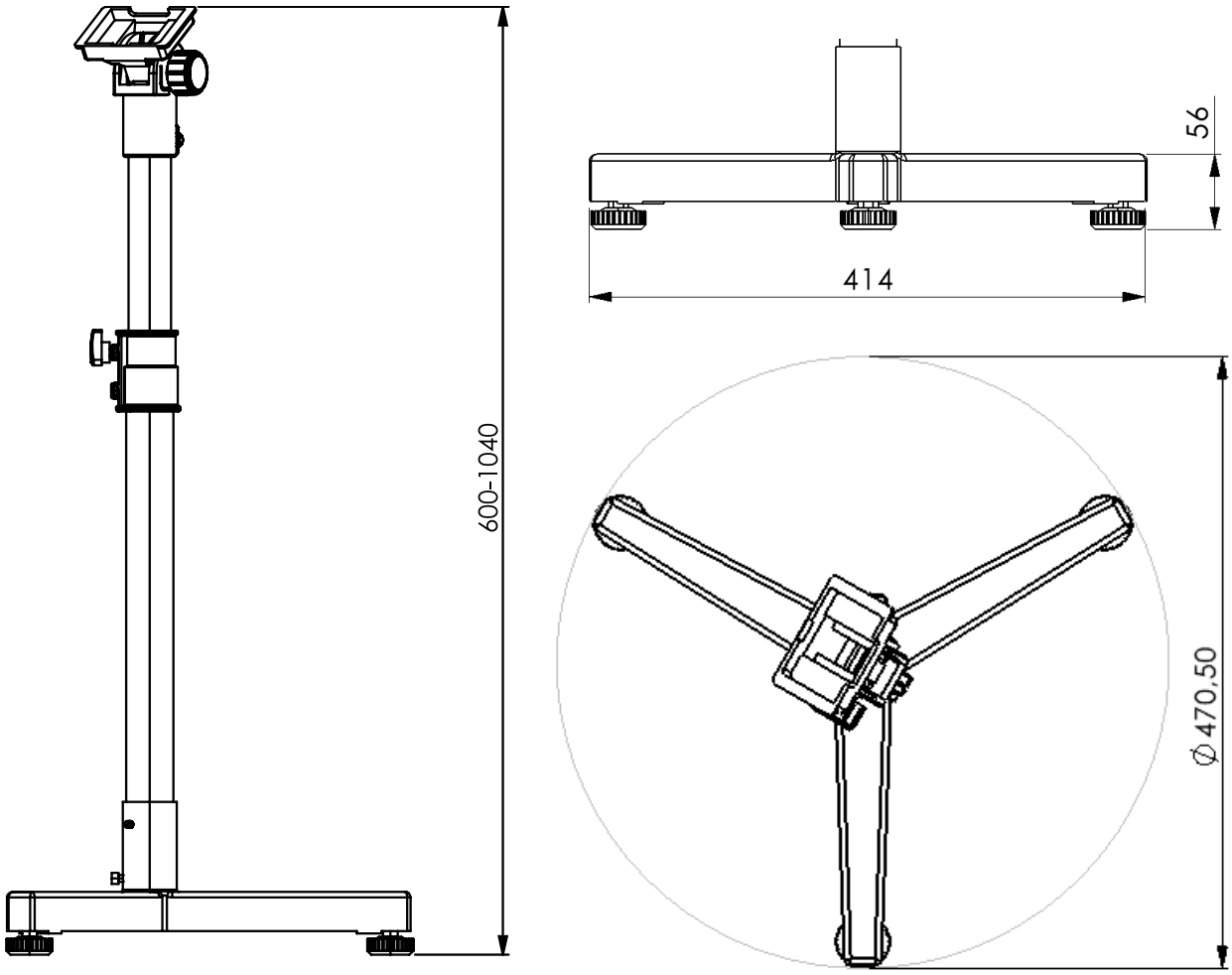

2 Contenu de la livraison

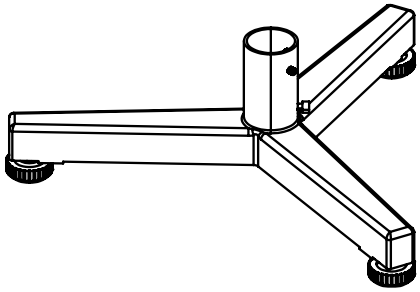 **A** Pied de trépied 1 x	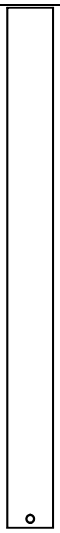 **B*** Tube du trépied en bas 1 x	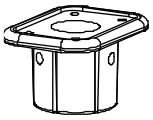 **C** Support pour indicateur 1 x
 D* Tube de trépied en haut 1 x	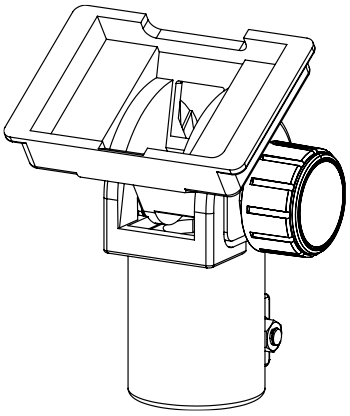 **E** Support de l'indicateur 1 x	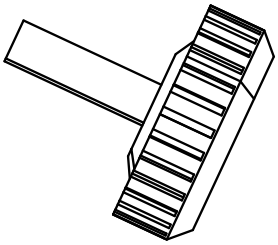 F Vis de pied 4 x

G* Raccord de tuyaux 1 x	**S1** M6 x 20 1 x	**S2** Écrou M8 4 x
S3 Rondelle 1 x **S7** M4 x 10 4 x	**S5** M7 x 10 1x S8 M6 x 10 Vis sans tête 2 x	**S6** M5 x 16 3 x

B, D et G sont livrés prémontés.

3 Installation

Mise en œuvre :

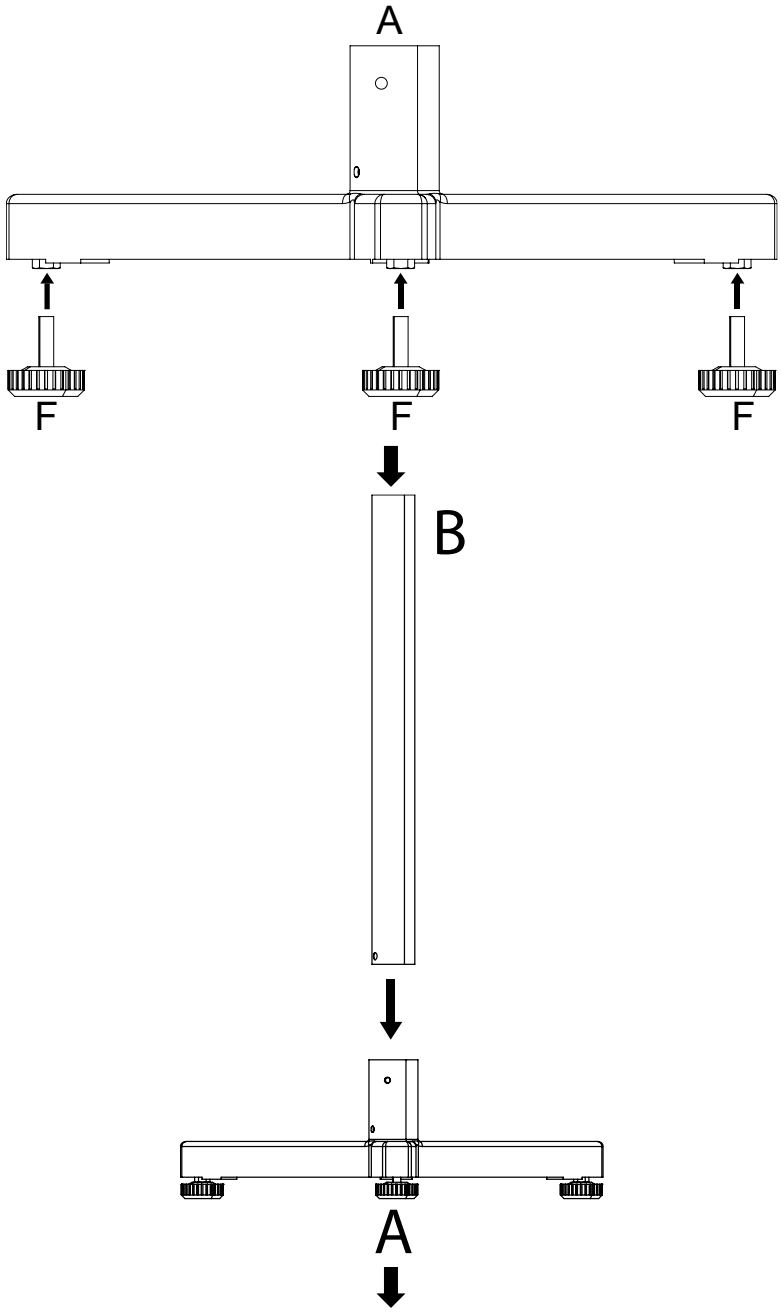

⇨ Visser les vis du pied dans le pied du trépied

⇨ Insérer le tube inférieur **(B)** dans le pied du trépied

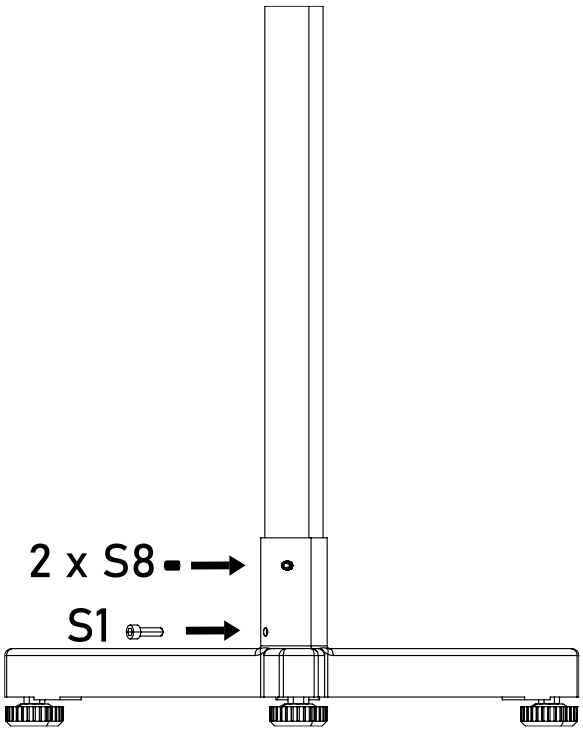

⇨ Fixer le tube à l'aide des vis

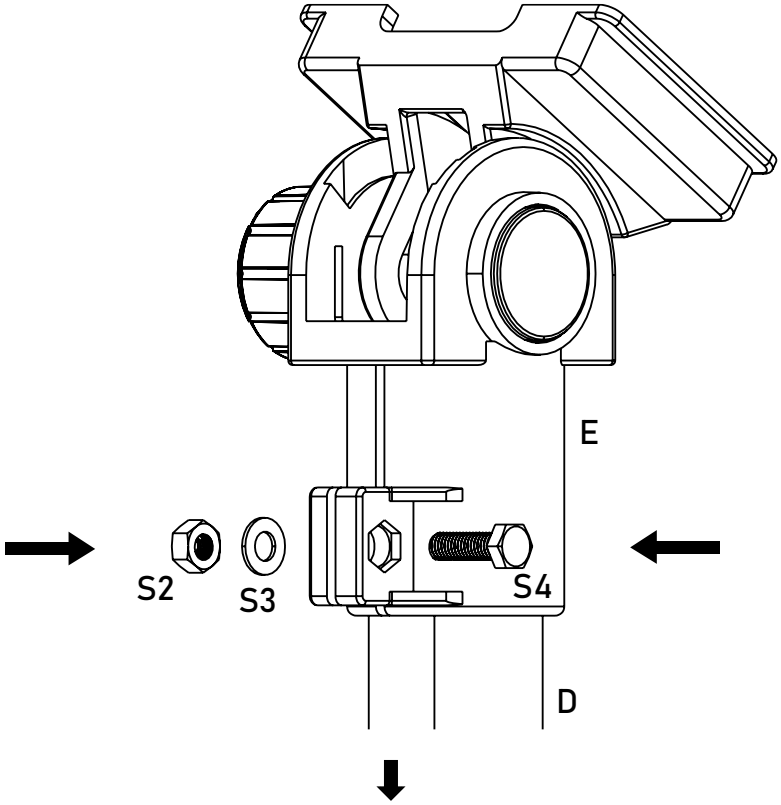

⇨ Insérer le support **(E)** pour l'appareil d'affichage dans l'extrémité supérieure du tube du statif **(D)** et le fixer avec la vis **(S4)**. Bloquer le côté opposé avec la rondelle **(S3)** et l'écrou **(S2)**.

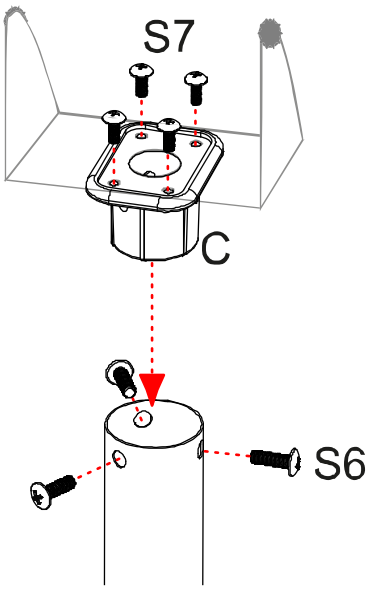

- ⇨ Insérer l'adaptateur **(C)** pour l'appareil d'affichage dans l'extrémité supérieure du tube du trépied **(D)** et le fixer avec les vis (**S6)**.
- ⇨ Fixer l'appareil d'affichage avec les vis **(S7)** sur le support pour l'appareil d'affichage.